VT60

DÉSENFUMAGE

VT60

VT60 + E-VT60

VT60

- Volet de transfert à guillotine pour pose en applique

Utilisation

- Transfert d'air dans les sas des installations de désenfumage
- Qualifié selon EN 1634-1 pour répondre aux exigences des ERP, IGH et habitat collectif
- Installation intérieure

Type de support	Description du support	Installation		Classement au feu	Gamme
Paroi massive	Béton armé ≥ 100 mm	+	Applique avec grille	EI 60	VT60
Paroi massive	Béton armé ≥ 100 mm		Applique sans grille	E 60	
Paroi massive	Béton cellulaire ≥ 100 mm	+	Applique avec grille	EI 60	
Paroi massive	Béton cellulaire ≥ 100 mm		Applique sans grille	E 60	
Cloison légère	Ossature métallique et plaques de plâtre Type A (EN 520) EI60 ≥ 100 mm	+	Applique avec grille	EI 60	
Cloison légère	Ossature métallique et plaques de plâtre Type A (EN 520) EI60 ≥ 100 mm		Applique sans grille	E 60	

E = Étanchéité - I = Isolation thermique

Hauteur \ Largeur	300	350	400	450	500	550	600	650	700	750	800
200											
250											
300											
350											
400											
450											
500											
550											
600											
650											
700											
750											
800											

Accessoires

- Grille de protection côté sas **G-VT60** (livrée séparément)
- Pré-cadre coupe-feu pour paroi massive **E-VT60** (livré séparément)
- Grille d'habillage **GRIDEC VT60** (livrée séparément)
- Fusible 72°C (par 2 pièces)
  - (A) VT60 < 01/04/2019
  - (B) VT60 ≥ 01/04/2019

Ouest Isol&Ventil
Ouest Isol & Ventil se réserve le droit de modifier certaines données sans information préalable. Photos et schémas non contractuels.
Nous déclinons toute responsabilité en cas d'utilisation ou de mise en œuvre des matériaux non conforme aux règles prescrites dans le document présent et les règles de l'art applicables. Il est nécessaire de suivre les recommandations d'usage et de vérifier la conformité avec les exigences actuelles, spécifications et réglementations en vigueur.

VT60

Composition

- 1 - Compartiment de raccordement
- 2 - Cadre en acier
- 3 - Lame mobile
- 4 - Fusible thermique
- 5 - Joint intumescent
- 6 - Coulisse
- 7 - Contacts de position fin et début de course

Options (à la commande uniquement)

- Contact début et fin de course unipolaire **FDC VT60**
  - Tension d'alimentation : DC 5V…AC 250V
  - Intensité d'utilisation : 1 mA…6A
  - Degré de protection : IP42
- Contact début de course unipolaire **DC VT60**
- Contact fin de course unipolaire **FC VT60**

Marquage NF

- Classification suivant NF S 61-937-1 & NF S 61-937-11
- Certificat N° 18/30

Rapport de classement au feu

- Rapport de classement au feu N° EFR-16-U-002097 a

Caractéristiques dimensionnelles

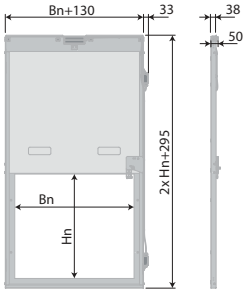

VT60

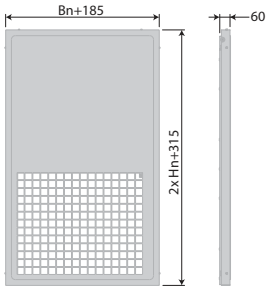

G-VT60

VT60 : Section nette de passage (m^2), passage de 100%											
H / L (mm)	300	350	400	450	500	550	600	650	700	750	800
200	0,0600	0,0700	0,0800	0,0900	0,1000	0,1100	0,1200	0,1300	0,1400	0,1500	0,1600
250	0,0750	0,0875	0,1000	0,1125	0,1250	0,1375	0,1500	0,1625	0,1750	0,1875	0,2000
300	0,0900	0,1050	0,1200	0,1350	0,1500	0,1650	0,1800	0,1950	0,2100	0,2250	0,2400
350	0,1050	0,1225	0,1400	0,1575	0,1750	0,1925	0,2100	0,2275	0,2450	0,2625	0,2800
400	0,1200	0,1400	0,1600	0,1800	0,2000	0,2200	0,2400	0,2600	0,2800	0,3000	0,3200
450	0,1350	0,1575	0,1800	0,2025	0,2250	0,2475	0,2700	0,2925	0,3150	0,3375	0,3600
500	0,1500	0,1750	0,2000	0,2250	0,2500	0,2750	0,3000	0,3250	0,3500	0,3750	0,4000
550	0,1650	0,1925	0,2200	0,2475	0,2750	0,3025	0,3300	0,3575	0,3850	0,4125	0,4400
600	0,1800	0,2100	0,2400	0,2700	0,3000	0,3300	0,3600	0,3900	0,4200	0,4500	0,4800
650	0,1950	0,2275	0,2600	0,2925	0,3250	0,3575	0,3900	0,4225	0,4550	0,4875	0,5200
700	0,2100	0,2450	0,2800	0,3150	0,3500	0,3850	0,4200	0,4550	0,4900	0,5250	0,5600
750	0,2250	0,2625	0,3000	0,3375	0,3750	0,4125	0,4500	0,4875	0,5250	0,5625	0,6000
800	0,2400	0,2800	0,3200	0,3600	0,4000	0,4400	0,4800	0,5200	0,5600	0,6000	0,6400

Ouest Isol & Ventil se réserve le droit de modifier certaines données sans information préalable. Photos et schémas non contractuels.
Nous déclinons toute responsabilité en cas d'utilisation ou de mise en œuvre des matériaux non conforme aux règles prescrites dans le document présent et les règles de l'art applicables. Il est nécessaire de suivre les recommandations d'usage et de vérifier la conformité avec les exigences actuelles, spécifications et réglementations en vigueur.

VT60 : Poids (kg)											
H / L (mm)	300	350	400	450	500	550	600	650	700	750	800
200	5,6	6,3	7,0	7,6	8,3	9,0	9,7	10,3	11,0	11,7	12,4
250	6,5	7,3	8,1	8,8	9,6	10,4	11,2	12,0	12,7	13,5	14,3
300	7,4	8,3	9,2	10,1	10,9	11,8	12,7	13,6	14,5	15,4	16,3
350	7,4	8,3	9,2	10,1	10,9	11,8	12,7	13,6	14,5	15,4	16,3
400	9,2	10,3	11,4	12,5	13,6	14,7	15,8	16,9	18,0	19,1	20,2
450	10,1	11,3	12,5	13,7	14,9	16,1	17,3	18,5	19,7	20,9	22,1
500	10,9	12,3	13,6	14,9	16,2	17,5	18,8	20,1	21,4	22,7	24,1
550	11,8	13,2	14,7	16,1	17,5	18,9	20,3	21,7	23,2	24,6	26,0
600	12,7	14,2	15,8	17,3	18,8	20,3	21,9	23,4	24,9	26,4	27,9
650	13,6	15,2	16,9	18,5	20,1	21,7	23,4	25,0	26,6	28,3	29,9
700	14,5	16,2	18,0	19,7	21,4	23,2	24,9	26,6	28,4	30,1	31,8
750	15,2	17,1	19,0	20,8	22,7	24,6	26,3	28,3	30,2	32,0	33,8
800	16,1	18,1	20,1	22,0	24,0	26,0	28,0	30,0	31,9	33,8	35,8

G-VT60 : Poids (kg)											
H / L (mm)	300	350	400	450	500	550	600	650	700	750	800
200	2,7	2,9	3,1	3,3	3,5	3,7	3,9	4,1	4,3	4,5	4,7
250	3,0	3,2	3,4	3,7	3,9	4,1	4,3	4,5	4,7	5,0	5,2
300	3,3	3,5	3,8	4,0	4,2	4,5	4,7	4,9	5,2	5,4	5,6
350	3,6	3,8	4,1	4,3	4,6	4,8	5,1	5,3	5,6	5,9	6,1
400	3,9	4,1	4,4	4,7	4,9	5,2	5,5	5,8	6,0	6,3	6,6
450	4,1	4,4	4,7	5,0	5,3	5,6	5,9	6,2	6,5	6,8	7,0
500	4,4	4,7	5,0	5,4	5,7	6,0	6,3	6,6	6,9	7,2	7,5
550	4,7	5,0	5,4	5,7	6,0	6,3	6,7	7,0	7,3	7,6	8,0
600	5,0	5,3	5,7	6,0	6,4	6,7	7,1	7,4	7,8	8,1	8,4
650	5,3	5,6	6,0	6,4	6,7	7,1	7,5	7,8	8,2	8,5	8,9
700	5,6	5,9	6,3	6,7	7,1	7,5	7,9	8,2	8,6	9,0	9,4
750	6,0	6,3	6,7	7,1	7,5	7,9	8,3	8,6	9,0	9,4	9,8
800	6,4	6,8	7,1	7,5	7,9	8,3	8,7	9,1	9,4	9,8	10,2

Ouest Isol & Ventil se réserve le droit de modifier certaines données sans information préalable. Photos et schémas non contractuels.
Nous déclinons toute responsabilité en cas d'utilisation ou de mise en œuvre des matériaux non conforme aux règles prescrites dans le document présent et les règles de l'art applicables. Il est nécessaire de suivre les recommandations d'usage et de vérifier la conformité avec les exigences actuelles, spécifications et réglementations en vigueur.
www.ouesisolventil.fr

Mise en oeuvre

Stockage et manipulation :

Étant un élément de sécurité, le produit doit être stocké et manipulé avec précaution.
Éviter :
- Les chocs et les détériorations
- Le contact avec de l'eau
- Une déformation du tunnel

Il est recommandé de :
- Décharger dans une zone sèche
- Ne pas déplacer le produit en le poussant ou en le faisant rouler
- Ne pas utiliser le produit comme échafaudage, table de travail, etc.
- Ne pas emboîter les petits produits dans les grands

Généralités :

L'installation doit être conforme au rapport de classement et à la notice technique fournie avec le produit.
Vérifier le libre mouvement de la lame mobile.
Nettoyer le clapet (poussières et autres particules) lors de la mise en service.

Entretien :

Prévoir au moins deux contrôles annuels.
Respecter les termes de la norme NF S 61-933.

Commande (fermeture manuelle) :

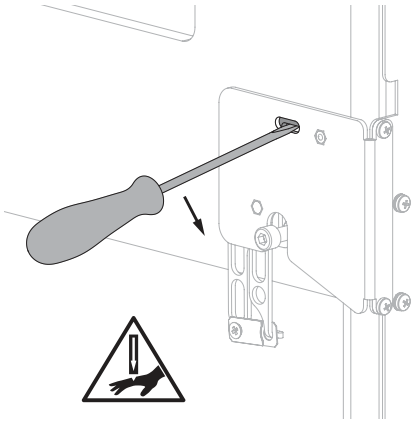

Pour déclencher le mécanisme et entraîner la chute de la lame, insérer un tournevis dans l'ouverture du mécanisme et effectuer un mouvement de levier.
Attention au doigts !

Commande (ouverture manuelle) :

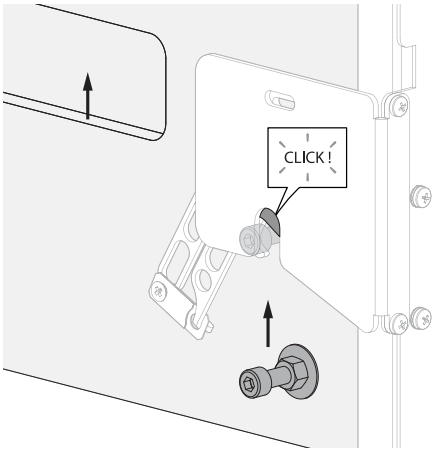

Faites glisser la lame en la soulevant par les 2 poignées jusqu'à ce que le boulon s'emboîte dans la serrure ouverte.

Ouest Isol & Ventil se réserve le droit de modifier certaines données sans information préalable. Photos et schémas non contractuels.
Nous déclinons toute responsabilité en cas d'utilisation ou de mise en œuvre des matériaux non conforme aux règles prescrites dans le document présent et les règles de l'art applicables. Il est nécessaire de suivre les recommandations d'usage et de vérifier la conformité avec les exigences actuelles, spécifications et réglementations en vigueur.

Raccordement électrique :

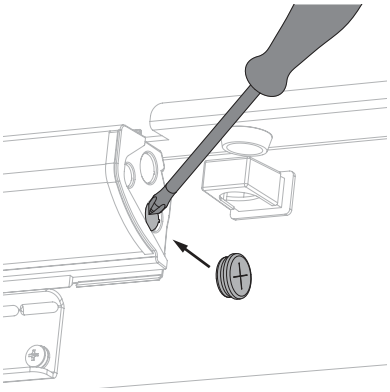

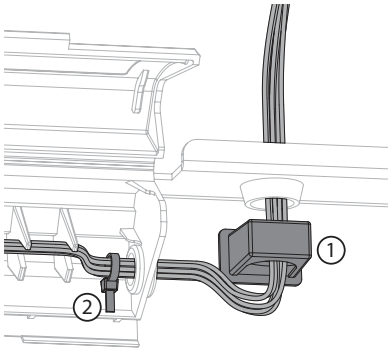

Percer l'ouverture dans la boite de raccordement.
Monter le passe-fil livré avec le produit.
Faites passer les câbles par l'ouverture.
Utiliser le clip de fixation (1) et le collier serre-câble (2) pour fixer les câbles dans le boitier de raccordement et raccorder selon le schéma de raccordement.

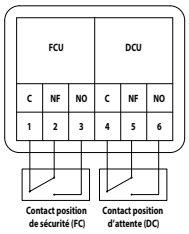

Représentation des contacts "POSITION ATTENTE"

Montage en paroi massive :

Le produit a été testé et approuvé en :

Type de support	Description du support	Installation		Classement au feu	Gamme
Paroi massive	Béton armé ≥ 100 mm	+	Applique avec grille	EI 60	VT60
Paroi massive	Béton armé ≥ 100 mm		Applique sans grille	E 60	
Paroi massive	Béton cellulaire ≥ 100 mm	+	Applique avec grille	EI 60	
Paroi massive	Béton cellulaire ≥ 100 mm		Applique sans grille	E 60	

E = Étanchéité - I = Isolation thermique

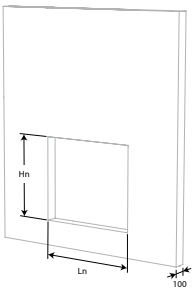

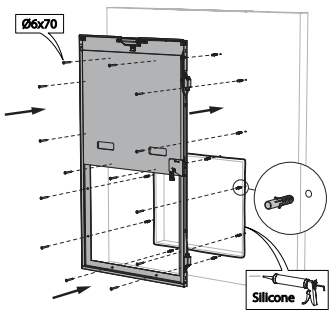

Ouest Isol & Ventil se réserve le droit de modifier certaines données sans information préalable. Photos et schémas non contractuels.
Nous déclinons toute responsabilité en cas d'utilisation ou de mise en œuvre des matériaux non conforme aux règles prescrites dans le document présent et les règles de l'art applicables. Il est nécessaire de suivre les recommandations d'usage et de vérifier la conformité avec les exigences actuelles, spécifications et réglementations en vigueur.
www.ouesisolventil.fr

Montage en paroi flexible – Ossature métallique et plaques de plâtre :

Le produit a été testé et approuvé en :

Type de support	Description du support	Installation		Classement au feu	Gamme
Cloison légère	Ossature métallique et plaques de plâtre Type A (EN 520) EI60 ≥ 100 mm	+	Applique avec grille	EI 60	VT60
Cloison légère	Ossature métallique et plaques de plâtre Type A (EN 520) EI60 ≥ 100 mm		Applique sans grille	E 60	

E = Étanchéité - I = Isolation thermique

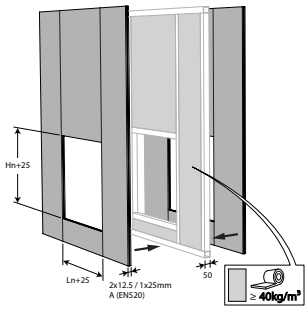

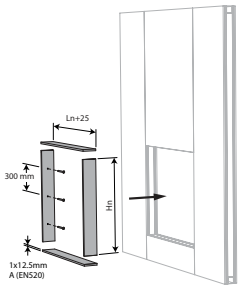

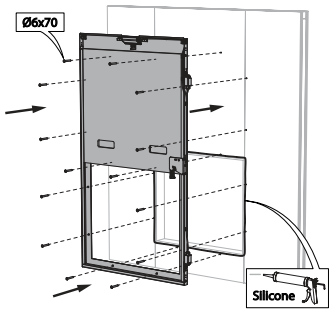

Installation de la grille de protection côté sas :

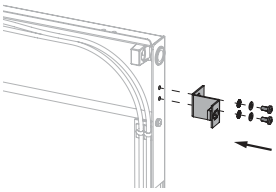

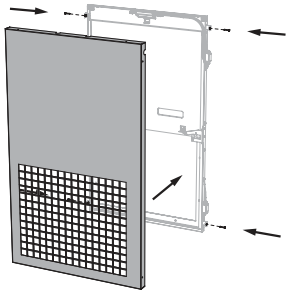

Sélectionner la position de l'équerre adéquate pour votre projet.
Fixer les équerres, puis la grille.

Remplacement du fusible :

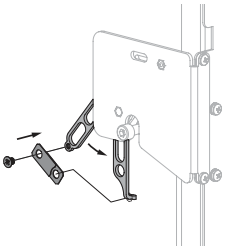

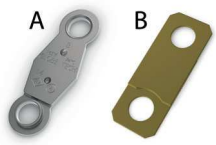

Il existe 2 fusibles, la version (A) pour les VT60 antérieur au 01/04/2019 et la version (B) pour les VT60 postérieur.
Dévisser le boulon de fixation et retirer l'ancien fusible.
Fixer un côté du nouveau fusible sur le crochet, puis l'autre côté avec le boulon.

Accessoires

G-VT60
Grille de protection

E-VT60
Pré-cadre pour paroi massive

GRIDEC VT60
Grille d'habillage

FUS72 (VT60)
Fusible 72°C de rechange

Ouest Isol & Ventil se réserve le droit de modifier certaines données sans information préalable. Photos et schémas non contractuels.
Nous déclinons toute responsabilité en cas d'utilisation ou de mise en œuvre des matériaux non conforme aux règles prescrites dans le document présent et les règles de l'art applicables. Il est nécessaire de suivre les recommandations d'usage et de vérifier la conformité avec les exigences actuelles, spécifications et réglementations en vigueur.