CAIROX

SRT+

SILENCIEUX POUR ENTRÉE D'AIR

SRT+

- Silencieux de traversée de mur pour entrée d'air
- Associé aux entrées d'air ISOLA 2 ou ISOLA HY
- Dn,e,w (Ctr) jusqu'à 57 dB
- Rapport d'essai CETIAT N°1014179-2

Utilisation

- Installation à l'intérieur du doublage associé à un manchon de réglage

Accessoires

- Manchon de réglage **MPR** + plaque de finition **PF**
- Manchon PVC Ø125
- Grille de façade Ø125 **GAP**

Composition

- (1) Entrée d'air (ISOLA 2 ou ISOLA HY)
- (2) Plaque de finition MPR
- (3) Manchon plastique de réglage MPR, 50 mm
- (4) Silencieux en polystyrène SRT+
- (5) Manchon PVC Ø125 mm à sceller, 200 mm
- (6) Grille de façade Ø125 mm (150 x 150 mm) GAP

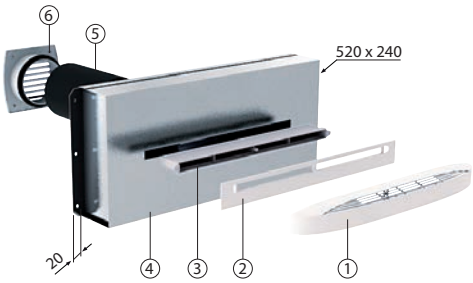

Caractéristiques dimensionnelles

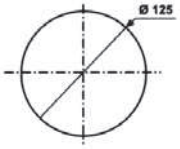

Entaille de réservation

Ouest ventil
Ouest Ventil se réserve le droit de modifier certaines données sans information préalable. Photos et schémas non contractuels.
Nous déclinons toute responsabilité en cas d'utilisation ou de mise en œuvre des matériaux non conforme aux règles prescrites dans le document présent et les règles de l'art applicables. Il est nécessaire de suivre les recommandations d'usage et de vérifier la conformité avec les exigences actuelles, spécifications et réglementations en vigueur.

CAIROX

SRT+

Caractéristiques techniques

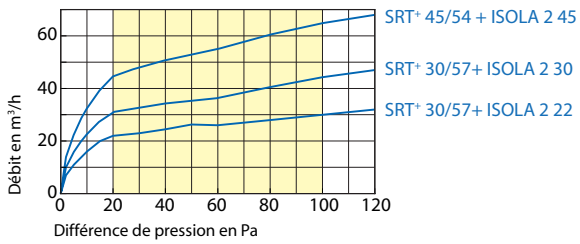

Isolement acoustique	Dn,e,w (C)	Dn,e,w (Ctr)
SRT+ 30/57 + ISOLA 2 22	60 dB	57 dB
SRT+ 30/57 + ISOLA 2 30	60 dB	57 dB
SRT+ 45/54 + ISOLA 2 45	57 dB	54 dB
SRT+ 45/54 + ISOLA HY	57 dB	55 dB

Mise en œuvre

Le silencieux SRT+ se pose à l'intérieur du doublage contre le mur extérieur.
Percer le mur et sceller un manchon plastique Ø 125 mm avec une légère pente vers l'extérieur en le positionnant selon le schéma ci-contre.
Fixer le silencieux sur le mur.
Poser l'isolant en prenant garde de recouvrir les parois du SRT+ (côtés et face avant) insérées dans le doublage afin d'éviter tout pont thermique.
Le manchon MPR posé en traversée de doublage doit pénétrer d'au moins 10 mm dans le silencieux. Ce manchon permet la mise en oeuvre du silencieux dans des doublages d'épaisseur 90 + 10 à 110 + 10 mm.
Pour des doublages d'épaisseurs supérieures, prévoir un deuxième manchon de réglage à emboîter dans le premier.
Monter la plaque de finition et visser l'entrée d'air sur le manchon de réglage.
Côté extérieur, emboîter la grille à auvents GAP 125 une fois les enduits terminés.

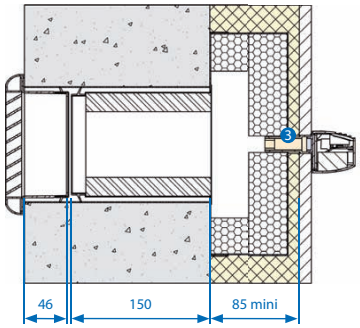

SRT+ 30/57 + MPR + plaque de finition + ISOLA 2 22/30

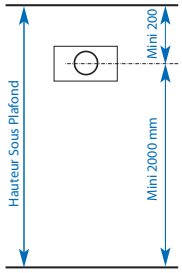

Pour éviter tout inconfort, ces côtes doivent être respectées

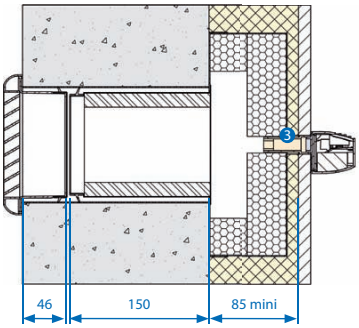

SRT+ 45/54 + MPR + plaque de finition + ISOLA 2 45

Accessoires

MPR + PF
Manchon de réglage + plaque de finition

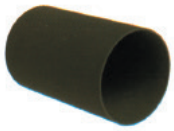

MANCHON PVC
Manchon PVC

GAP
Grille de façade

ISOLA 2
Entrée d'air

ISOLA HY
Entrée d'air

Ouest ventil
Ouest Ventil se réserve le droit de modifier certaines données sans information préalable. Photos et schémas non contractuels.
Nous déclinons toute responsabilité en cas d'utilisation ou de mise en œuvre des matériaux non conforme aux règles prescrites dans le document présent et les règles de l'art applicables. Il est nécessaire de suivre les recommandations d'usage et de vérifier la conformité avec les exigences actuelles, spécifications et réglementations en vigueur.
www.ouestventil.fr