SUFIX
FIXATIONS ET SUPPORTAGE

PA SUFIX

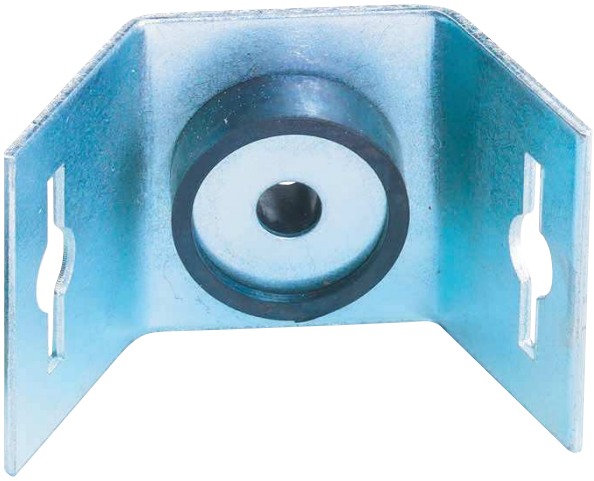

Description

- Patte de suspension en acier galvanisé avec plot en caoutchouc
- Type A

Application

- Supportage des gaines circulaires
- Charge maximale : 25 kg

Composition

- Acier galvanisé
- Plot en caoutchouc
- Fixation pour des tiges filetés Ø8 mm

Caractéristiques dimensionnelles

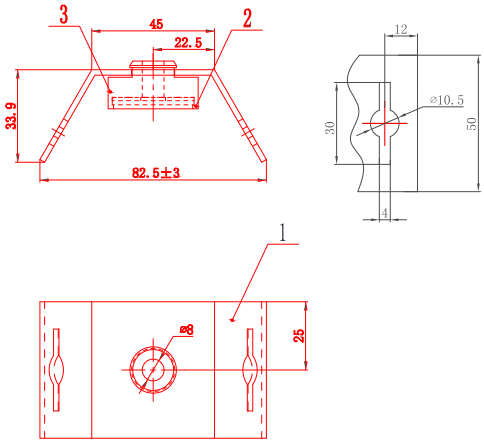

Ouest Isol & Ventil
SIEGE SOCIAL :
ZI de la Rangle
27460 ALIZAY
Tél.: 02 32 98 30 00
Fax: 02 35 23 04 85

Ouest Isol & Ventil se réserve le droit de modifier certaines données sans information préalable. Photos et schémas non contractuels.
Nous déclinons toute responsabilité en cas d'utilisation ou de mise en œuvre des matériaux non conforme aux règles prescrites dans le document présent et les règles de l'art applicables. Il est nécessaire de suivre les recommandations d'usage et de vérifier la conformité avec les exigences actuelles, spécifications et réglementations en vigueur.

www.ouestventil.fr