**Servomoteur à ressort de rappel avec fonction de sécurité destiné au réglage de clapets d'air pour la ventilation et la climatisation**

- **Taille du registre : env. 2 m²**
- **Couple 10 Nm**
- **Alimentation électrique AC 24 ... 240 V / DC 24 ... 125 V**
- **Commande : tout-ou-rien**

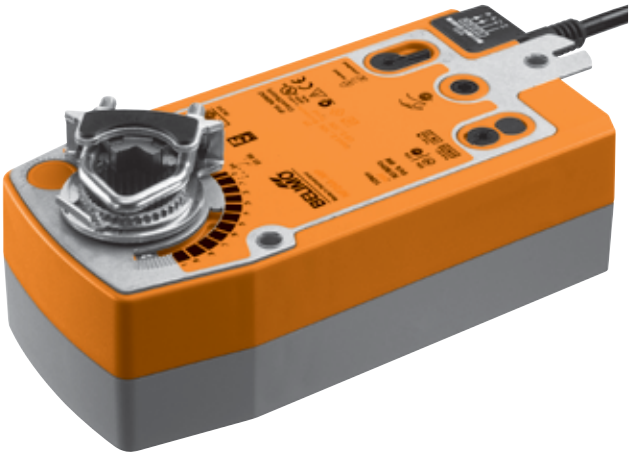

## Caractéristiques techniques

| | | | |
|---|---|---|---|
| **Caractéristiques électriques** | Tension nominale | | AC 24 ... 240 V, 50/60 Hz / DC 24 ... 125 V |
| | Plage de tension nominale | | AC 19,2 ... 264 V / DC 21,6 ... 137,5 V |
| | Puissance consommée | Marche | 6 W pour couple nominal |
| | | Position de repos | 2.5 W |
| | | Dimensionnement | 9,5 VA |
| | Raccordement | | Câble 1 m, 2 x 0.75 mm² |
| **Caractéristiques fonctionnelles** | Couple | Moteur | Min. 10 Nm pour tension nominal |
| | | Ressort de rappel | Min. 10 Nm |
| | Sens de rotation | | Peut être sélectionné par montage L ou R |
| | Commande manuelle | | Avec manivelle et commutateur de blocage |
| | Angle de rotation | | Max. 95°∢, limitable par une butée mécanique |
| | Temps de course | Moteur | ≤75 s (0 ... 10 Nm) |
| | | Ressort de rappel | 20 s @ –20 ... 50°C / max. 60 s @ –30°C |
| | Niveau de puissance sonore | Moteur | ≤45 dB (A) |
| | | Ressort de rappel | ≤62 dB (A) |
| | Durée de vie | | Min. 60,000 manoeuvres de sécurité |
| | Indication de la position | | Mécaniques |
| **Sécurité** | Classe de protection | | **II** Isolation de protection ⧈ |
| | Indice de protection | | IP54<br>NEMA2, UL Enclosure Type 2 |
| | CEM<br>Directive basse tension | | CE conforme 2004/108/EC<br>CE conforme 2006/95/EC |
| | Certification | | Certifié IEC/EN 60730-1 et IEC/EN 60730-2-14<br>cULus selon UL 60730-1A et UL 60730-2-14<br>et CAN/CSA E60730-1.02 |
| | Mode de fonctionnement | | Type 1.AA |
| | Tension assignée de choc | | 4 kV |
| | Contrôle du degré de pollution | | 3 |
| | Température ambiante | | –30 ... +50°C |
| | Température de stockage | | –40 ... +80°C |
| | Humidité ambiante | | 95% hum. relative., sans condensation |
| | Entretien | | Sans entretien |
| **Dimensions / Poids** | Dimensions | | Voir «Dimensions» on page 3 |
| | Poids | | Approx. 2.0 kg |

## Consignes de sécurité

- **Le servomoteur ne doit pas être utilisé pour les applications n'appartenant pas au domaine spécifié, notamment dans les avions ou dans tout autre moyen de transport aérien.**
- **Attention à la tension d'alimentation !**
- **Le montage doit ce faire par des personnes spécialisés. Toutes réglementations officielles ou réglementations émanant d'une autorité reconnue doivent être observées durant l'installation.**
- **Le servomoteur ne contient aucune pièce pouvant être remplacée ou réparée par l'utilisateur.**
- **Le câble électrique ne doit pas être démonté.**
- **Pour déterminer le couple de rotation requis, tenir compte des indications du fabricant de clapets (section, type, lieu de montage des clapets), ainsi qu'aux conditions aérauliques.**
- **L'appareil contient des composants électriques et électroniques et ne doit pas être mis aux ordures ménagères. La législation en vigueur dans le pays concernée doit absolument être respectée.**

## Caractéristiques du produit

**Mode de fonctionnement**

Le servomoteur est équipé d'un module d'alimentation universel et peut fonctionner avec une tension d'alimentation de 24 ... 240 V et DC 24 ... 125 V.
Le servomoteur amène le registre jusqu'à sa position de fonctionnement en tendant simultanément le ressort de rappel. Par l'interruption de la tension d'alimentation, le registre est ramené en position de sécurité par l'énergie du ressort.

**Montage simple**

Montage direct simple sur l'axe du registre avec noix d'entraînement universelle, blocage contre la torsion avec barrette d'arrêt jointe.

**Commande manuelle**

Actionnement manuel possible avec la manivelle fournie; blocage possible dans toutes les positions avec le commutateur de verrouillage. Le déverrouillage est automatique ou manuel en appliquant la tension d'alimentation.

**Angle de rotation réglable**

Angle de rotation réglable avec butées mécaniques.

**Sécurité de fonctionnement élevée**

Le servomoteur est protégé contre les surcharges, ne requiert pas de contact de fin de course et s'arrête automatiquement en butée

## Installation électrique

**Schémas de connexion**

**Notes**
- Attention à la tension d'alimentation !
- Raccordement parallèle possible. Tenir compte des données de performance pour l'alimentation

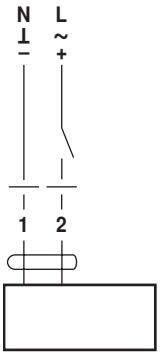


**Couleurs des câbles :**
1 = bleu
2 = marron

## Accessoires

| | Description | Fiche technique |
|---|---|---|
| **Accessoires électriques** | Contact auxiliaire S2A-F * | T2 - S2A-F |
| | Potentiomètre de recopie P200A-F * | T2 - P200A-F |
| **Accessoires mécaniques** | Accessoires | |

Autres versions sur demande

## Dimensions [mm]

### Schémas dimensionnels

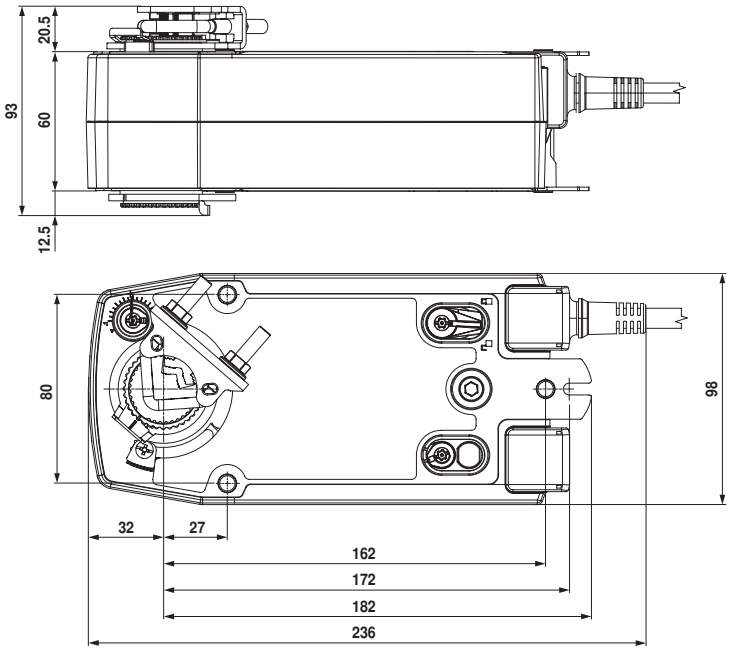


Variante 1a:
**Noix d'entraînement ¾“** (avec mâchoire) Standard EU

| Axe de registres | Long. | | | |
|---|---|---|---|---|
| | ≥85 | 10 ... 22 | 10 | 14 ... 25,4 |
| | ≥15 | | | |

Variante 1b:
**Noix d'entraînement 1“** (sans mâchoire) Standard EU

| Axe de registres | Long. | | |
|---|---|---|---|
| | ≥85 | 19 ... 25,4 (26,7) | 12 ... 18 |
| | ≥15 | | |

Variante 2:
**Noix d'entraînement ½“** (option disp. sous demande)

| Axe de registres | Long. | | |
|---|---|---|---|
| | ≥85 | 10 ... 19 | 14 ... 20 |
| | ≥15 | | |