CAIROX

GHARD

DÉSENFUMAGE

Ouest ventil

GHARD

- Grille d'habillage avec cadre de 10 mm (GHARD-10) ou 20 mm (GHARD-20) à ailettes curvilignes horizontales fixes, noyau démontable, fixation par non-apparentes

Utilisation

- Habillage des volets à portillon AVANTAGE (1V et 2V) et AVANTAGE-M (1V) en désenfumage ou amenée d'air
- Montage mural
- Longueur : Minimum = 300 ; Maximum = 600 mm, Multiple de 50 mm
- Hauteur : Minimum = 200 ; Maximum = 1 000 mm, Multiple de 50 mm
- Surface libre supérieure à 90% de la surface du volet

Variantes

- Autres teintes (RAL à préciser)
- Noyau démontable **GHARF**
- Noyau démontable avec blocage par carré pompier **GHARD-CP**

Composition

- Cadre périphérique en aluminium
- Ailettes curvilignes horizontales fixes en aluminium serties sur tubes en aluminium
- Noyau démontable par système de ressort
- Fixation par vis non-apparentes dans le retour intérieur du cadre (4 vis pour H ≤ 835 ou 6 vis pour H ≥ 865, non fournies)

Finition

- Finition aluminium anodisé
- Finition RAL 9010
- Finition RAL 9016

Caractéristiques dimensionnelles

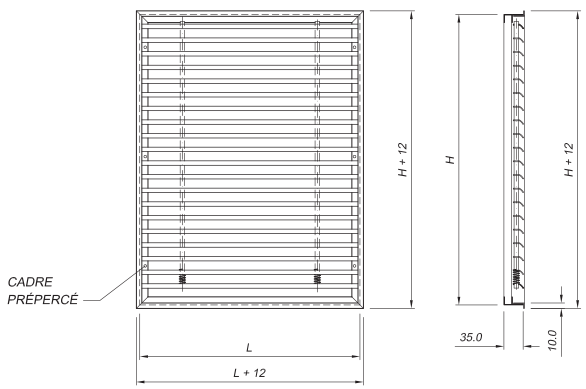

GHARD-10

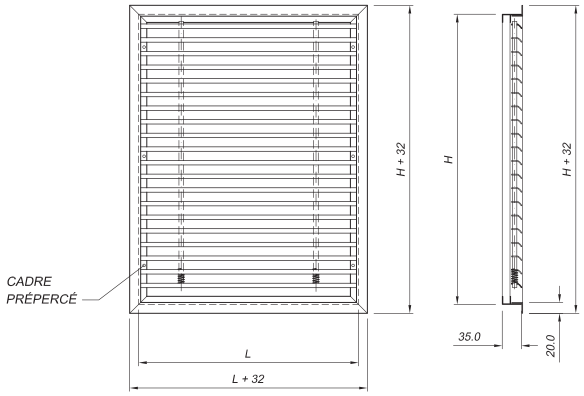

GHARD-20

Ouest ventil se réserve le droit de modifier certaines données sans information préalable. Photos et schémas non contractuels.
Nous déclinons toute responsabilité en cas d'utilisation ou de mise en œuvre des matériaux non conforme aux règles prescrites dans le document présent et les règles de l'art applicables. Il est nécessaire de suivre les recommandations d'usage et de vérifier la conformité avec les exigences actuelles, spécifications et réglementations en vigueur.

Caractéristiques techniques

- Perte de charge : ΔP (pa) = 0,79 x Vf^2 (m/s)

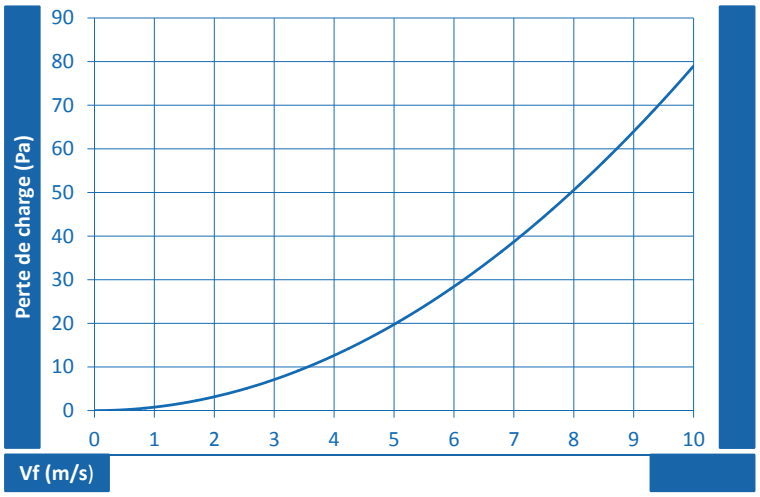

Mise en œuvre

Le montage de la grille d'habillage s'effectue une fois le volet à portillon installé.

Visser le contre-cadre dans le mur en laissant une distance de 20 mm jusqu'à la paroi visible.
Présenter la grille devant le contre-cadre et la visser grâce à des vis autoforeuses.
Pour plus de simplicité, ouvrir ou enlever le noyau central.

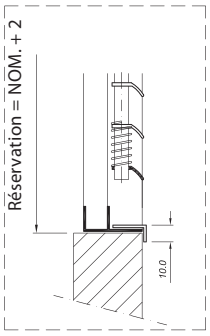

GHARD-10

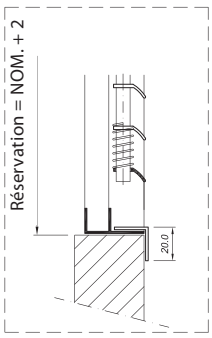

GHARD-20

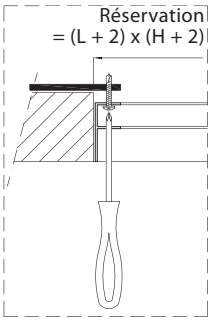

Le nombre de vis pour les grilles ayant une hauteur inférieure ou égale à 835 mm est de 4.

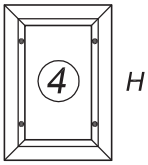

Le nombre de vis pour les grilles ayant une hauteur supérieure ou égale à 865 mm est de 6.

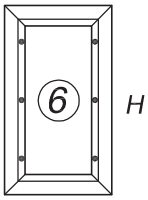

Ouest ventil
Ouest Ventil se réserve le droit de modifier certaines données sans information préalable. Photos et schémas non contractuels.
Nous déclinons toute responsabilité en cas d'utilisation ou de mise en œuvre des matériaux non conforme aux règles prescrites dans le document présent et les règles de l'art applicables. Il est nécessaire de suivre les recommandations d'usage et de vérifier la conformité avec les exigences actuelles, spécifications et réglementations en vigueur.

www.ouestventil.fr