CAIROX

EVM

VARIATEURS

EVM

- Variateur de tension électronique monophasé 230V avec bouton marche/arrêt

Utilisation

- Variation manuelle des moteurs à tension réglable (230 VAC – 50 Hz)
- Alimentation 230 VAC – 50 Hz
- Montage en applique (IP 54)
- Plusieurs moteurs peuvent être connectés dans la limite du calibre max. du variateur
- Protection en tête de ligne obligatoire
- 2 modes de fonctionnement (sélectionnable) :
  - Mode « Soft start » : le moteur démarre (ou redémarre) à vitesse maximale pendant 8 secondes, puis la vitesse du moteur suit automatiquement la position du potentiomètre
  - Mode « Standard » : le moteur démarre selon la position du potentiomètre

Composition

- Boitier plastique RAL 9010
- Commande de vitesse par potentiomètre (de la vitesse min. à la vitesse max.)
- Vitesse min. réglable par trimmer
- Bouton marche/arrêt lumineux
- Fusible de protection intégré
- Une sortie 230V (non contrôlée) supplémentaire

Caractéristiques dimensionnelles

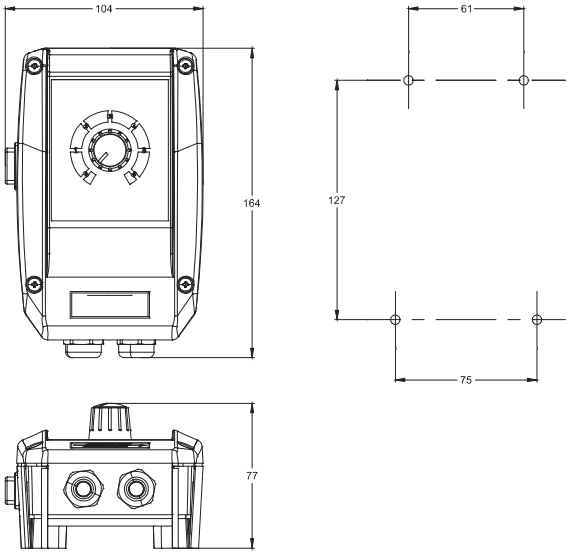

Ouest ventil
Ouest Ventil se réserve le droit de modifier certaines données sans information préalable. Photos et schémas non contractuels.
Nous déclinons toute responsabilité en cas d'utilisation ou de mise en œuvre des matériaux non conforme aux règles prescrites dans le document présent et les règles de l'art applicables. Il est nécessaire de suivre les recommandations d'usage et de vérifier la conformité avec les exigences actuelles, spécifications et réglementations en vigueur.

Caractéristiques techniques

Modèles	EVM 6	EVM 8
Courant max. (A)	6,0	8,0
Fusible (A) 5*20 mm	6.30A Type T	8.00A Type T
Température ambiante maximale	-10°C à +45°C	
Humidité relative ambiante maximale	5-95% HR (sans condensation)	
Protection (selon EN 60529)	IP 54	
Section de câble d'alimentation	2,5 mm^2	
Poids (g)	580	650

Mise en oeuvre

Se reporter à la notice d'installation disponible sur www.ouestventil.fr

Ouest ventil
Ouest Ventil se réserve le droit de modifier certaines données sans information préalable. Photos et schémas non contractuels.
Nous déclinons toute responsabilité en cas d'utilisation ou de mise en œuvre des matériaux non conforme aux règles prescrites dans le document présent et les règles de l'art applicables. Il est nécessaire de suivre les recommandations d'usage et de vérifier la conformité avec les exigences actuelles, spécifications et réglementations en vigueur.